swell®
professional technology

SK / CZ

Metalbox s výškou h-86 a 15- mm / Metalbox s výškou h-86 a 15- mm

- kvalitná ušľachtilá oceľ hrúbky / kvalitní ušlechtilá ocel tloušťky 1,2 mm
- v dĺžkach / v délkách od 270 - 550 mm
- výška 86 mm a 150 mm
- max. nosnosť / nosnost 25 kg
- spoľahlivý chod / spolehlivý chod
- 3D nastaviteľné predné čelo / nastavitelní přední čelo
- povrchová úprava: biely nástrek / bílý nástřik
- jednoduchá montáž a demontáž

Technický nákres [mm]

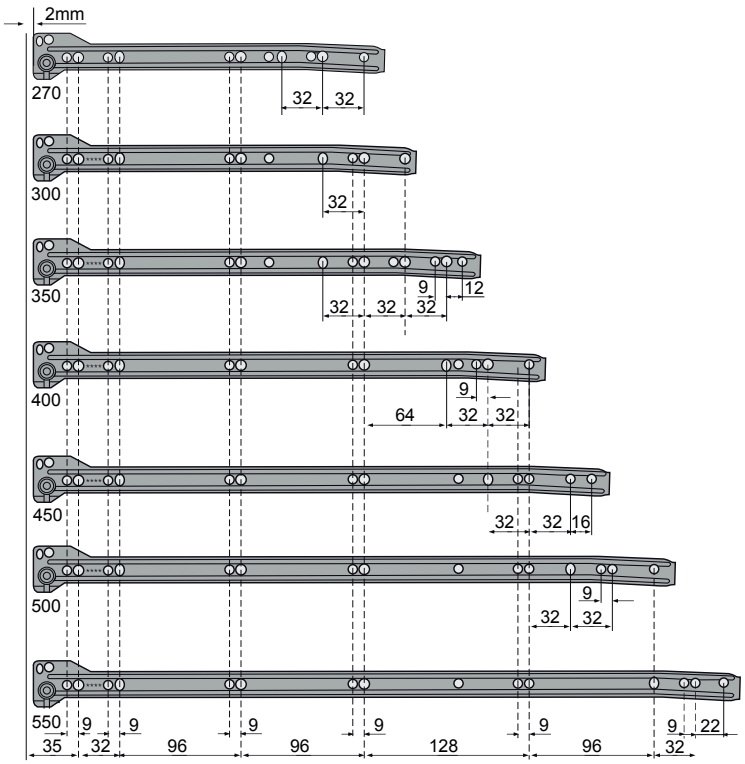

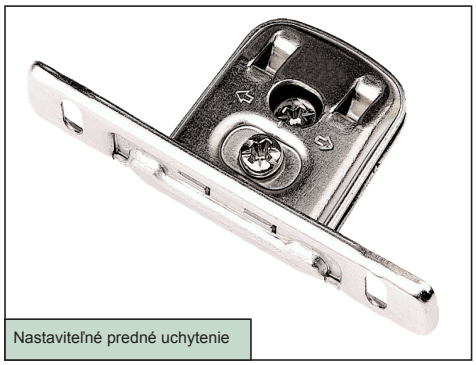
Nastaviteľné predné uchytenie

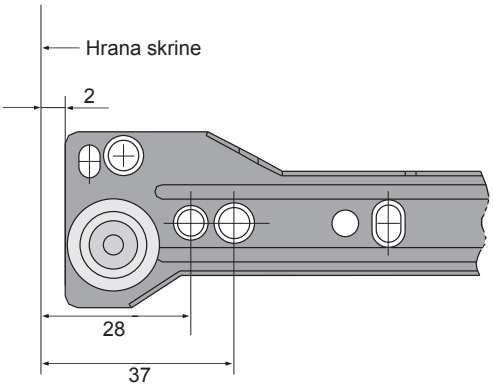

Technické parametre metalboxu

obj. kód	výška [mm]	farba	dĺžka [mm]	max. vysunutie [mm]	min. hĺbka skrine [mm]	balenie [kpl]
MB270/086/BL/SW	86	biela	270	186	273	10
MB300/086/BL/SW		biela	300	216	303	10
MB350/086/BL/SW		biela	350	266	353	10
MB400/086/BL/SW		biela	400	316	403	10
MB450/086/BL/SW		biela	450	356	453	10
MB500/086/BL/SW		biela	500	397	503	10
MB550/086/BL/SW		biela	550	439	553	10
MB270/150/BL/SW	150	biela	270	186	273	10
MB300/150/BL/SW		biela	300	216	303	10
MB350/150/BL/SW		biela	350	266	353	10
MB400/150/BL/SW		biela	400	316	403	10
MB450/150/BL/SW		biela	450	356	453	10
MB500/150/BL/SW		biela	500	397	503	10
MB550/150/BL/SW		biela	550	439	553	10

Technické parametre relingu

obj. kód	dĺžka [mm]	farba	balenie [kpl]
RL-400-ZU-BL/SW	270	biela	50
RL-450-ZU-BL/SW	300	biela	50
RL-500-ZU-BL/SW	350	biela	50
RL-550-ZU-BL/SW	400	biela	50

swell®
professional technology

SK / CZ

Metalbox s výškou h-86 a 150 mm / Metalbox s výškou h-86 a 150 mm

Montážne rozmery [mm]
Šírka dna = šírka skrine - 31
Hĺbka skrine = dĺžka metalboxu + 3

Strata pri úplnom vysunutí (SpUV)

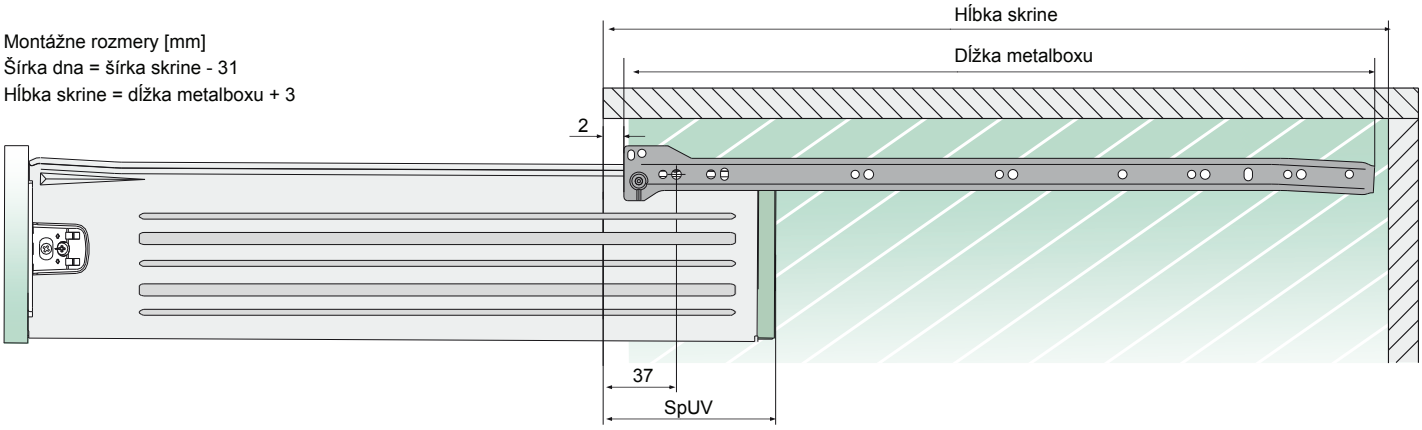

Metalbox s výškou 86 mm

1 Montáž výsuvov

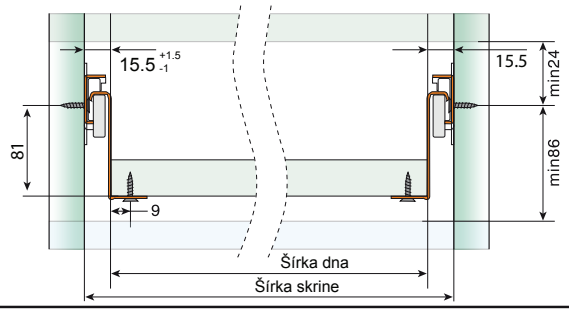

2 Montážne rozmery zadného čela

3 Montážne rozmery predných uchytení

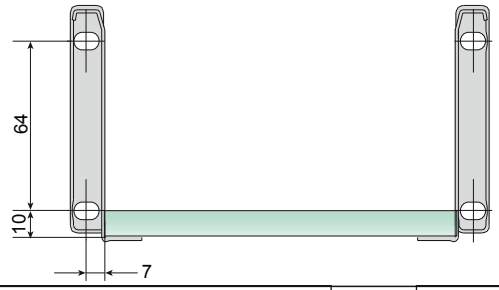

Metalbox s výškou 150 mm

1 Montáž výsuvov

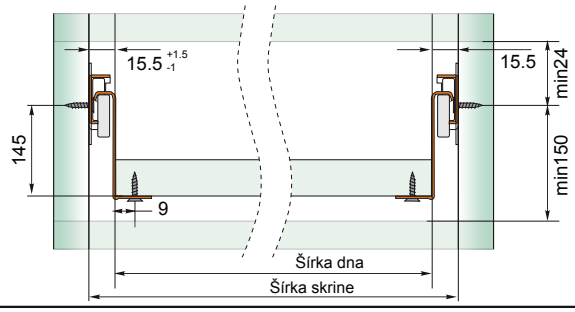

2 Montážne rozmery zadného čela

3 Montážne rozmery predných uchytení

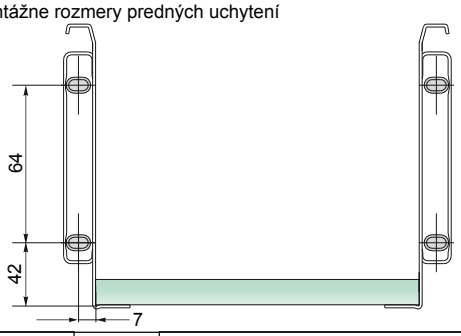

4 Montáž a spojenie

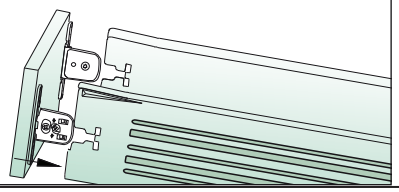

5 Montáž a spojenie

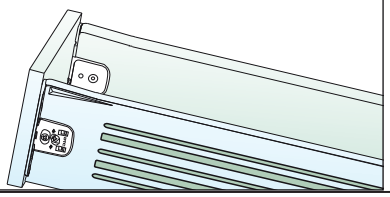
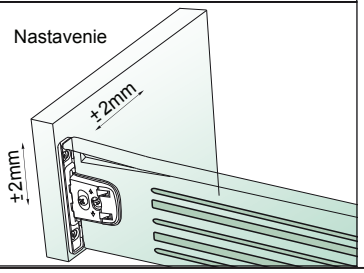
6 Nastavenie